FTR

Die Primär- und Sekundärschredder für die Industrie FTR machen es möglich, das Volumen von Abfallstoffen unterschiedlicher Art zu reduzieren und ihnen eine homogene und gleichmäßige Stückgröße zu geben.

Die Serie FTR umfasst feststehende und transportierbare Anlagen, die durch eine hohe Produktivität und niedrige Betriebskosten gekennzeichnet sind.

Sie sind **in verschiedenen Konfigurationen** verfügbar, deren Motorenleistung entsprechend der zu schreddernden Materialien variiert.

Sie sind ideal für den Einsatz in Mülldeponien, Fahrzeugverschrottungen und im Allgemeinen für alle Tätigkeiten, die im Bereich der Abfallwirtschaft und des Recyclings arbeiten.

Komplett **elektrisch** betrieben

EIGENSCHAFTEN

- Hohe Produktivität, geringer Verbrauch
- Minimaler Verschleiß der Bestandteile, geringe Betriebskosten
- Erzeugt keine Luftverschmutzung und Lärmbelästigung
- Personalisierbar je nach zu verarbeitendem Material

SPEZIFIKATIONEN

- Personalisierbare Dimension des Ladetrichters
- Anschlussmöglichkeit an eine tragende Struktur
- Entladetrichter auf Anfrage
- Patentiertes System zur hydraulischen Einstellung der Stückgröße im Ausgang

ANWENDUNGEN

- Inerte Materialen
- Erde und Ton
- Bau- und Abbruchabfälle
- Glas und Kohle
- Platten und gefräster Asphalt
- Bitumenkonglomerat
- Terra, argilla e roccia da scavo
- Erde und Gestein aus Aushub
- Industrieabfälle, Weinbergpfähle, Masten

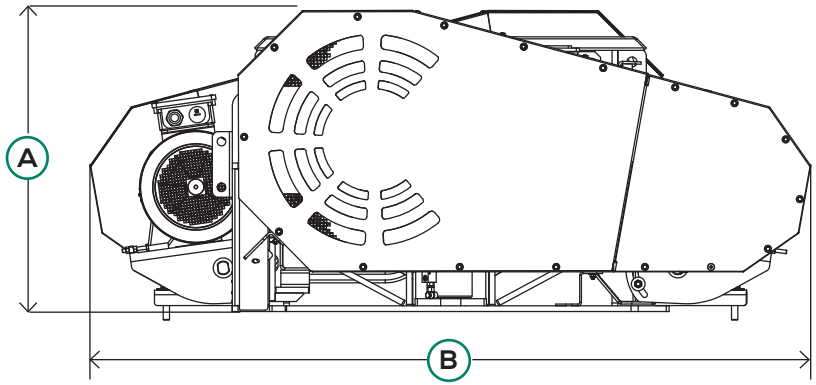

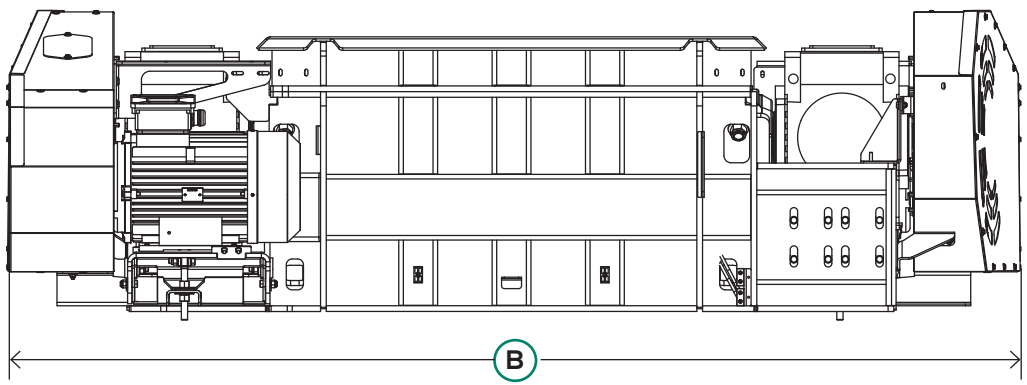

FTR TECHNISCHE DATEN

FTR 600

A Höhe (mm): **725**

B Breite (mm): **775**

C Länge (mm):
1285 mm mit Motoren mit (kW) 16-22

FTR 750

A Höhe (mm): **1050**

B Breite (mm): **2510**

C Länge (mm):
2500 mm mit Motoren mit (kW) 16–22
3010 mm mit Motoren mit (kW) 30-37
3100 mm mit Motoren mit (kW) 44-60

FTR 1000

A Höhe (mm): **1050**

B Breite (mm): **2510**

C Länge (mm):
2750 mm mit Motoren mit (kW) 16–22
3260 mm mit Motoren mit (kW) 30-37
3350 mm mit Motoren mit (kW) 44-60

FTR 1200

A Höhe (mm): **1050**

B Breite (mm): **2510**

C Länge (mm):
2950 mm mit Motoren mit (kW) 16–22
3460 mm mit Motoren mit (kW) 30-37
3550 mm mit Motoren mit (kW) 44-60

FTR 1500

A Höhe (mm): **1050**

B Breite (mm): **2510**

C Länge (mm):
3250 mm mit Motoren mit (kW) 16–22
3760 mm mit Motoren mit (kW) 30-37
3850 mm mit Motoren mit (kW) 44-60